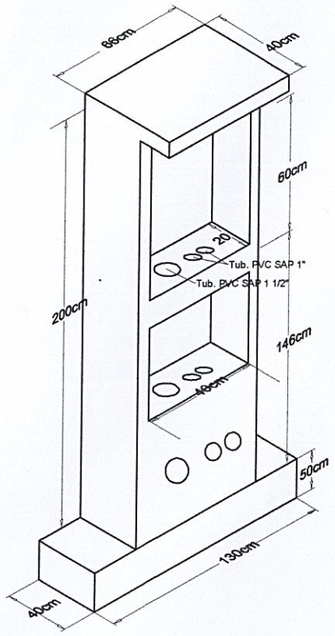

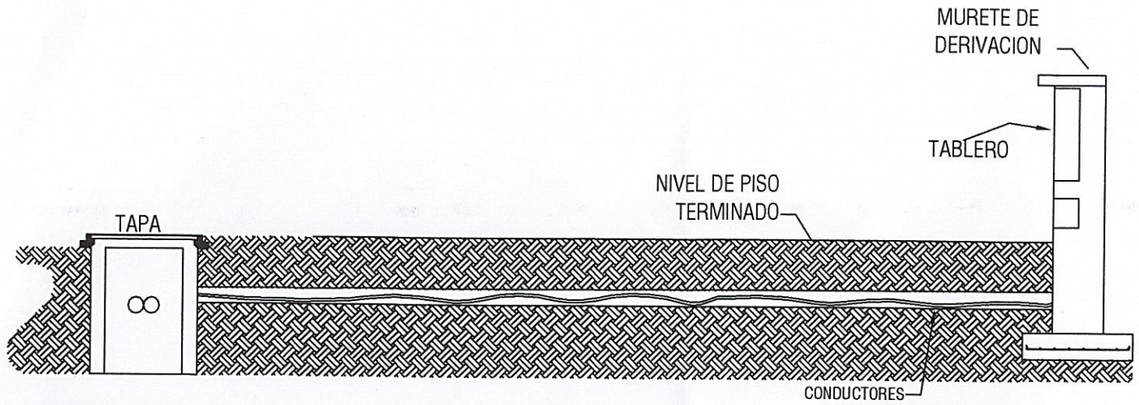

DETALLE MURETE REGISTRO

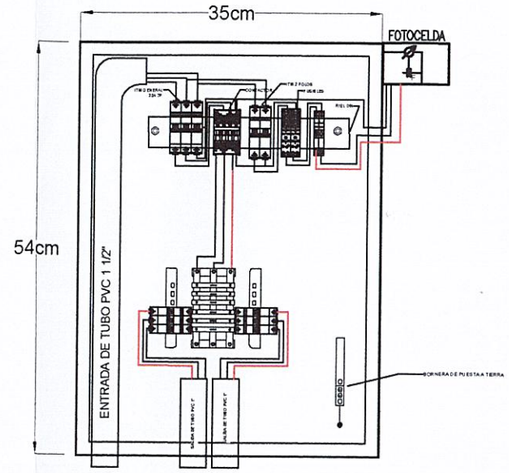

DETALLE DE TABLERO DE DIST.

DETALLE DE POZO DE TIERRA

PAT-1
(R<10 ohm)

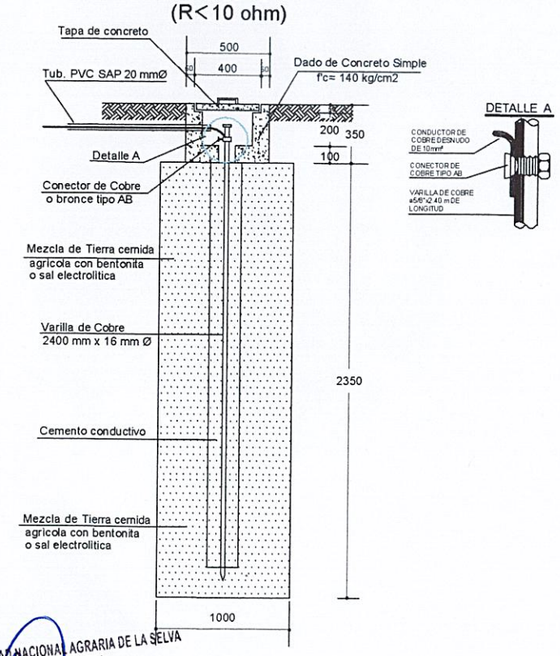

UNIVERSIDAD NACIONAL AGRARIA DE LA SELVA
TINGO MARIA

Ing. Civil. Francisco S. Garrido Bazán
JEFE DE LA UNIDAD EJECUTORA DE INVERSIONES

DETALLE DE BUZON

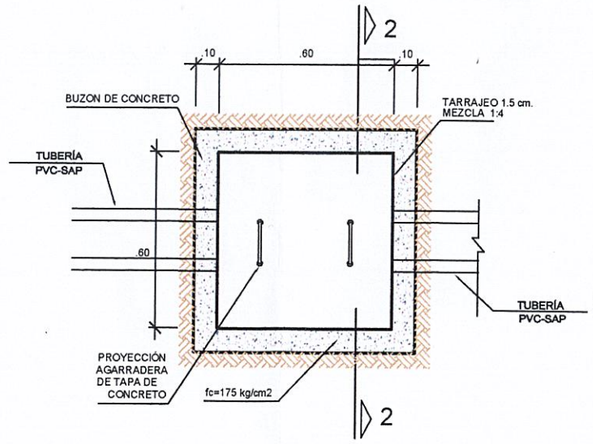

PLANTA: BUZON
0.60x0.60x0.85m
BUZON DE INTERCONEXCION 24"x24"
ESC: 1/25

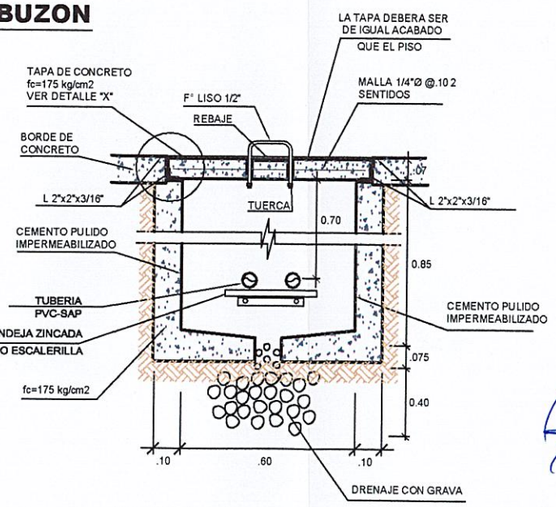

CORTE 2-2
0.60x0.60x0.85m
BUZON DE INTERCONEXCION 24"x24"
ESC: 1/25

PITO CHIRINOS ROYER ALEXANDER
Ingeniero Mecánico Electricista
CIP Nº 359748

UNIVERSIDAD NACIONAL AGRARIA DE LA SELVA
UNIDAD EJECUTORA DE INVERSIONES

PROYECTO : SERVICIO DE MANO DE OBRA Y ACCESORIOS PARA IMPLEMENTAR ALUMBRADO PÚBLICO EN LOS EXTERIORES DEL BLOQUE C Y BLOQUE D, EN LA FACULTAD DE INGENIERÍA MECÁNICA ELÉCTRICA DE LA UNIVERSIDAD NACIONAL AGRARIA DE LA SELVA	LAMINA : IE-2
PLANO: PLANO DE DETALLES DE MURRETES, BUZÓN PAT Y TABLERO BLOQUE D DE LA FIME	LUGAR : TINGO MARIA; DISTRITO : RUPA RUPA; PROVINCIA : LEONCIO PRADO; DEPARTAMENTO : HUANUCO
DISEÑO: R.A.P.C. / ESCALA : 1: 1250 / FECHA : SETIEMBRE 2025	ARCHIVO :